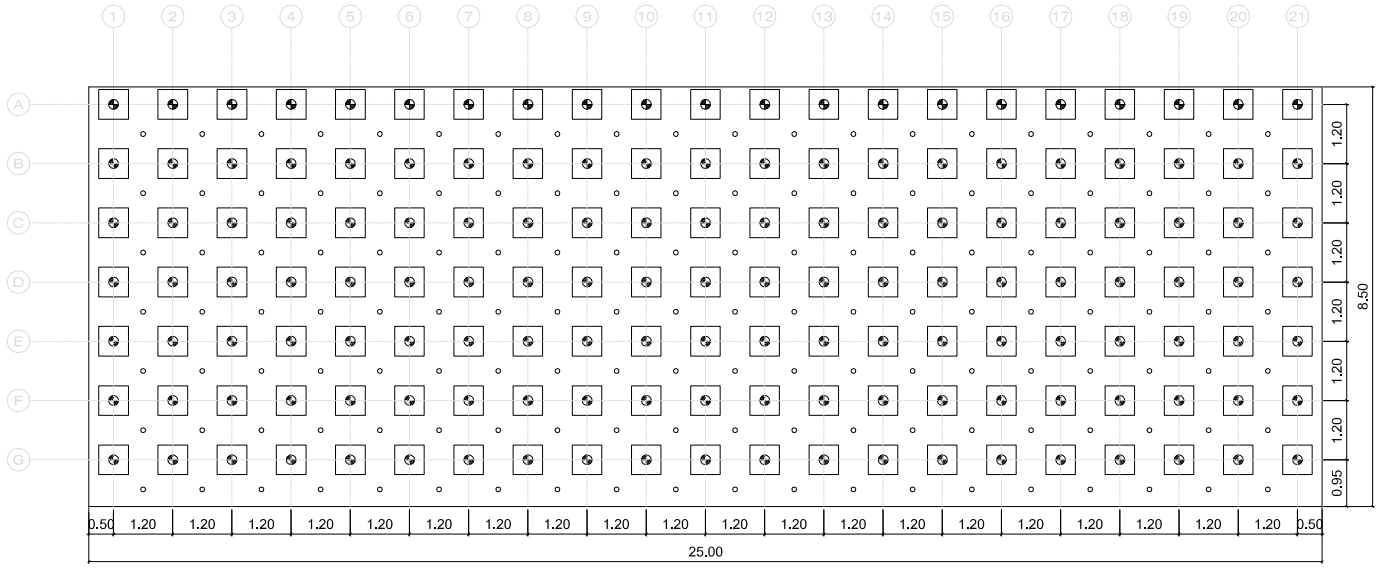

Vista Frontal - Trecho 03
Intervenção
ESCALA 1:150

Total de Grampos com 8,00 m de comprimento - 147 unidades

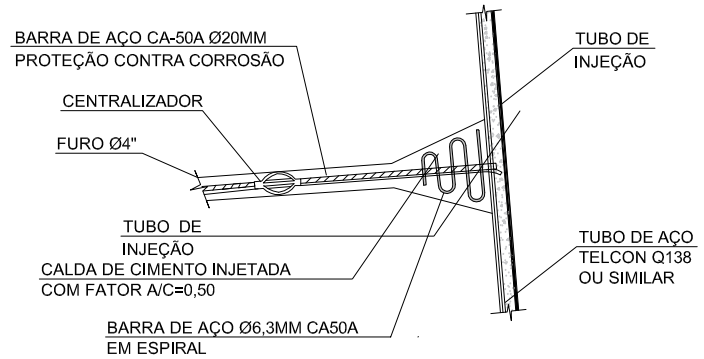

DETALHE 1 - SOLO GRAMPEADO
SEM ESCALA

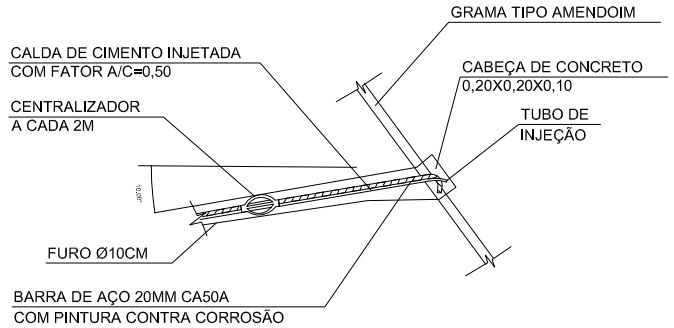

DETALHE 2 - CABEÇA
SEM ESCALA

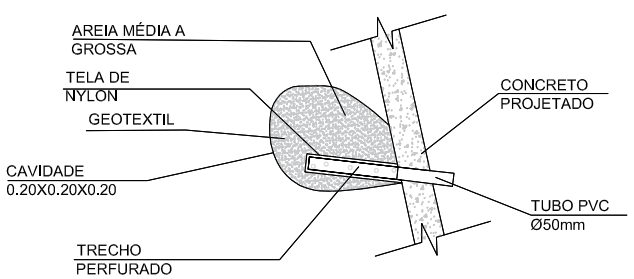

DETALHE 3 - BARBACÃ
SEM ESCALA

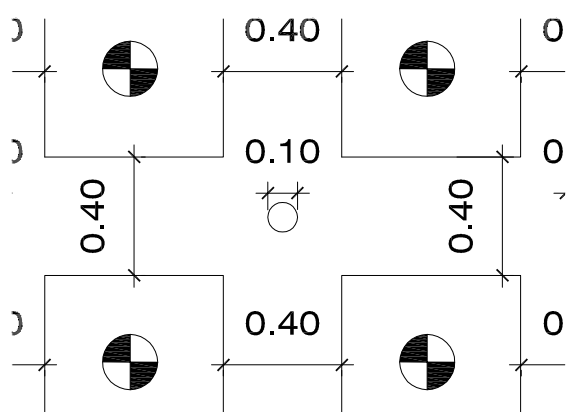

DETALHE 4 - GEOCOMPOSTO PARA DRENAGEM
SEM ESCALA

LEGENDA

	CONCRETO PROJETADO
	GRAMPO 8,00 m
	MEDIDOR DE DEFORMAÇÃO DO MACIÇO
	GRAMPO DE 4,00 m a 6,00 m - ENSAIO DE ARRANCAMENTO
	BARBACÃ

NOTAS DO PROJETO ANTERIOR DOS TRECHOS EXECUTADOS DO TALUDE:

1. TODAS AS MEDIDAS ESTÃO EM METRO EXCETO QUANDO INDICADO;

2. AS ÁRVORES EXISTENTES NO TALUDE QUE APRESENTAM ESTABILIDADE FORAM MANTIDAS;

3. OS GRAMPOS FORAM EXECUTADOS DE CIMA PARA BAIXO CONFORME INDICADO NO PROJETO;

4. ESPECIFICAÇÕES DOS GRAMPOS:
- Inclinação de 10º em relação à horizontal;
- Espaçamento horizontal de 1,20m;
- Espaçamento vertical de 1,20m;
- Armação: barra de aço CA-50 a 20mm com pintura anticorrosiva;
- Centralizadores a cada 2,00m - Nata de cimento conforme Norma NBR-7681 (Relação Água/Cimento);
- Execução da injeção da nata de cimento em duas fases:
  1ª FASE - Preenchimento da Bainha vom nata de cimento;
  2ª FASE - Injeção de nata de cimento sob pressão de no máximo 0,50kgf/cm², 12 horas após 1ª Fase;

5. FORAM EXECUTADOS ENSAIOS DE ARRANCAMENTO DOS GRAMPOS.
- Os locais e os comprimentos conforme projeto;

6. TODOS OS SERVIÇOS CONSTANTES DO SOLO GRAMPEADO DEVERÃO FORAM EXECUTADOS CONFORME MANUAL DA ABEF 3ª EDIÇÃO;

7. FORAM EXECUTADOS BOLETINS DE EXECUÇÃO DOS GRAMPOS CONTENDO OS SEGUINTES DADOS:
- Trecho / linha / coluna - Diâmetro (cm)
- Ângulo em relação à horizontal
- Comprimento dos grampos em solo natural (m)
- Comprimento dos grampos em aterro (m)
- Fator água cimento (A/C)
- Volume de nata de cimento na 1ª e 2ª injeção
- Tempo de execução (horas)

8. O SISTEMA DE DRENAGEM INTERNA FOI EXECUTADA ATRAVÉS DA IMPLANTAÇÃO DE GEOCOMPOSTO PARA DRENAGEM E BARBACÃS CONFORME DETALHE 3.

9. O GEOCOMPOSTO EXECUTADO APRESENTA AS SEGUINTES CARACTERISTICAS, LEVE E FLEXIVEL, DRENANTE FORMADO POR UMA GEOMANTA TRIDIMENSIONAL, FABRICADA COM FILAMENTOS DE POLIPROPILENO E TERMOSOLDADA ENTRE DOIS GEOTÊXTEIS NÃO-TECIDOS DE POLIÉSTER EM TODOS OS PONTOS DE CONTATO. O GEOTÊXTEIS SOBRESSAEM 100mm ALÉM DO NÚCLEO NAS EXTREMIDADES LONGITUDINAIS, GARANTINDO UMA PERFEITA CONTINUIDADE DO SISTEMA NAS JUNTAS E PERMITINDO A EXECUÇÃO DAS SOBREPOSIÇÕES.

10. ESPECIFICAÇÃO DO CONCRETO PROJETADO:
- Espessura: 10 cm a 20 cm
- Armação: Tela de Aço Q138
- Resistência média aos 7 dias > 20MPA
- Fator água/cimento = 0,5
- Consumo de cimento mínimo de 400KG/M³

11. NOS TRECHOS DO TALUDE ONDE OCORRERAM DESLIZAMENTO FORAM RECOMPOSTOS COM SACOS DE SOLO CIMENTO (30KG), NA PROPORÇÃO DE 3% EM PESO DE CIMENTO.

UFABC

CROQUI

Universidade Federal do ABC
Câmpus Santo André

ETAPA Estudo Preliminar		
CONTEÚDO Contenção de Talude - Solo Grampeado		
RESPONSÁVEL Superintendência de Obras		
ESCALA Indicado no Projeto	DATA 18/10/2019	FOLHA 01/01