HANGAR								
PAVIMENTO	RACK	TAG DO PONTO	SISTEMAS					
			DADOS	VOZ	TV	CFTV	SCA	BMS
TÉRREO	RK.HAG.TER.03	PT-001				1		
		PT-002				1		
		PT-003				1		
		PT-004	1					
		PT-005	1					
		PT-006	1					
		PT-007	1					
		PT-008	1					
		PT-009	1					
		PT-010	1					
		PT-011	1					
		PT-012	1					
		PT-013	1					
		PT-014	1					
		PT-015	1					
		PT-016	1					
		PT-017	1					
		PT-018	1					
		PT-019	1					
		PT-020	1					
		PT-021	1					
		PT-022	1					
		PT-023	1					
		PT-024	1					
		PT-025	1					
		PT-026	1					
		PT-027	1					
		PT-028	1					
		PT-029	1					
		PT-030	1					
		PT-031	1					
		PT-032				1		
		PT-033				1		
		PT-034	1					
		PT-035					1	
		PT-036						1
		PT-037						1
		PT-038				1		
		PT-039				1		
		PT-040				1		
		PT-041				1		
1ºPAVIMENTO		PT-001	1					
		PT-002	1					
		PT-003	1					
		PT-004	1					
		PT-005	1					
		PT-006	1					
		PT-007	1					
		PT-008	1					
		PT-009	1					
		PT-010	1					
		PT-011	1					
		PT-012	1					
		PT-013	1					
		PT-014	1					
		PT-015	1					
		PT-016	1					
		PT-017	1					
		PT-018	1					
		PT-019	1					
		PT-020	1					
		PT-021	1					
		PT-022	1					
		PT-023	1					
		PT-024	1					
		PT-025	1					
		PT-026	1					
		PT-027	1					
		PT-028	1					
		PT-029	1					
		PT-030	1					
		PT-031	1					
		PT-032	1					
		PT-033	1					
		PT-034	1					
		PT-035	1					
		PT-036	1					
		PT-037	1					
		PT-038	1					
		PT-039	1					
		PT-040	1					
		PT-041	1					
		PT-042	1					
		PT-043	1					
		PT-044	1					
		PT-045	1					
		PT-046	1					
		PT-047	1					
		PT-048	1					
		PT-049	1					
		PT-050	1					
		PT-051	1					
		PT-052	1					
		PT-053	1					
		PT-054	1					
		PT-055	1					
		PT-056	1					
		PT-057	1					
		PT-058	1					
		PT-059	1					
		PT-060	1					
		PT-061	1					
		PT-062	1					
		PT-063	1					
		PT-064	1					
		PT-065	1					
		PT-066				1		
		PT-067				1		
		PT-068				1		
		PT-069				1		
2ºPAVIMENTO		PT-001					1	
TOTAL			94	0	0	13	2	2
TOTAL GERAL			111					

CENTRO DE CONVIVENCIA 02 - CC2								
PAVIMENTO	RACK	TAG DO PONTO	SISTEMAS					
			DADOS	VOZ	TV	CFTV	SCA	BMS
TÉRREO	RK.SCE.SUP.01	PT-001				1		
		PT-002				1		
		PT-003	1					
		PT-004	1					
		PT-005				1		
		PT-006				1		
		PT-007				1		
		PT-008	1					
		PT-009				1		
		PT-010						1
		PT-011						1
		PT-012	1					
		PT-013				1		
		PT-014				1		
		PT-015	1					
		PT-016				1		
		PT-017				1		
		PT-018	1					
		PT-019	1					
		PT-020				1		
		PT-021				1		
		PT-022				1		
		PT-023				1		
1PAVIMENTO	RK.CC2.SUP.02	PT-001				1		
		PT-002				1		
		PT-003					1	
		PT-004	1					
		PT-005	1					
		PT-006	1					
		PT-007	1					
		PT-008	1					
		PT-009	1					
		PT-010	1					
		PT-011	1					
		PT-012	1					
		PT-013	1					
		PT-014	1					
		PT-015	1					
		PT-016	1					
		PT-017	1					
		PT-018	1					
		PT-019	1					
		PT-020	1					
		PT-021	1					
		PT-022	1					
		PT-023	1					
		PT-024	1					
		PT-025	1					
		PT-026	1					
		PT-027	1					
		PT-028	1					
		PT-029	1					
		PT-030	1					
		PT-031	1					
		PT-032	1					
		PT-033	1					
		PT-034	1					
		PT-035	1					
		PT-036				1		
		PT-037				1		
		PT-038	1					
		PT-039				1		
		PT-040						1
2ºPAVIMENTO		PT-041	1					
		PT-042				1		
		PT-043				1		
		PT-044	1					
		PT-045				1		
		PT-046				1		
TOTAL			42	0	0	23	1	3
TOTAL GERAL			69					

GUARITA								
PAVIMENTO	RACK	TAG DO PONTO	SISTEMAS					
			DADOS	VOZ	TV	CFTV	SCA	BMS
TÉRREO	RK.GUA.TER.04	PT-001	1					
		PT-002	1					
		PT-003				1		
		PT-004				1		
		PT-005				1		
		PT-006				1		
TOTAL			2	0	0	4	0	0
TOTAL GERAL			6					

RESERVATORIO								
PAVIMENTO	RACK	TAG DO PONTO	SISTEMAS					
			DADOS	VOZ	TV	CFTV	SCA	BMS
TÉRREO	QD.CVS.RES.01	PT-001	1					
		PT-002	1					
		PT-003				1		
TOTAL			2	0	0	1	0	0
TOTAL GERAL			3					

RESUMO						
EDIFICIO	SISTEMAS					
	DADOS	VOZ	TV	CFTV	SCA	BMS
CENTRO DE CONVIVENCIA 01 - CC1	12	0	4	2	0	1
CENTRO DE CONVIVENCIA 02 - CC2	42	0	0	23	1	3
HANGAR	94	0	0	13	2	2
RESERVATORIO	2	0	0	1	0	0
GUARITA	2	0	0	4	0	0
TOTAL	152	0	4	43	3	6
TOTAL GERAL	208					

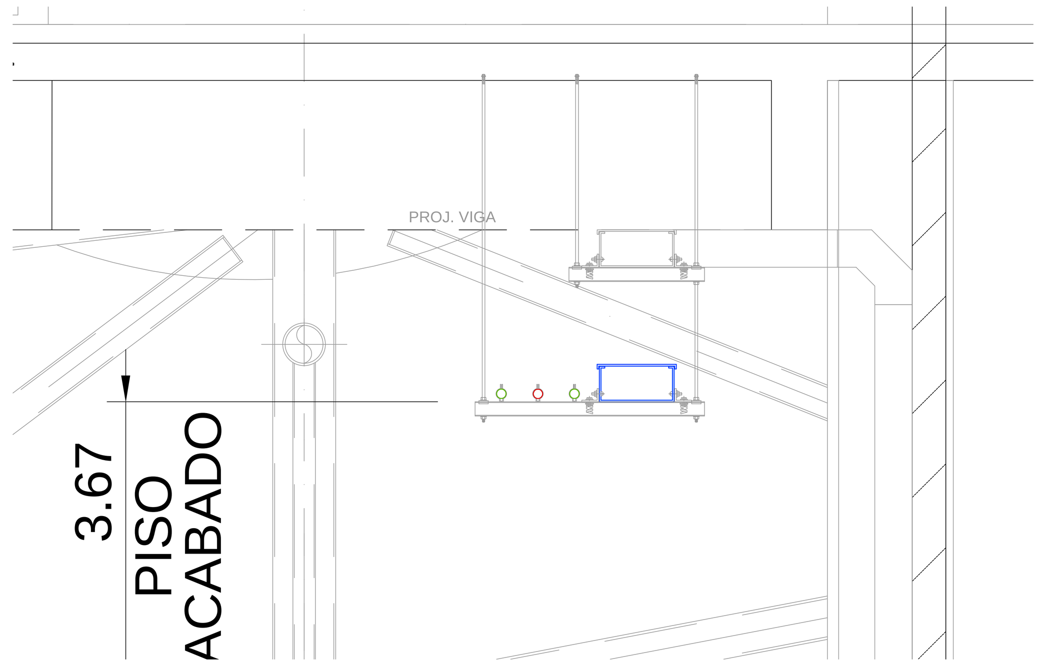

INFRAESTRUTURA DE DADOS/VOZ E SDAI
2ºPAVIMENTO - HANGAR

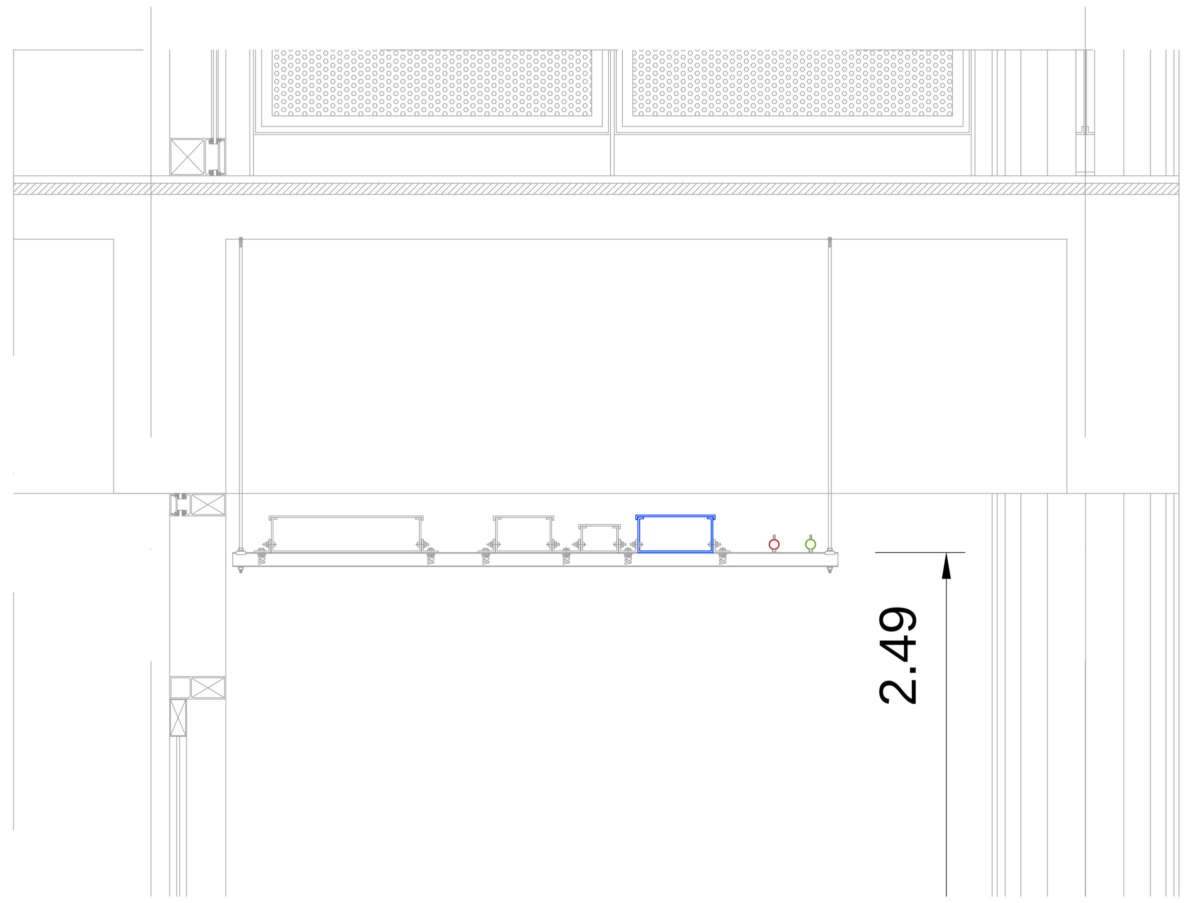

INFRAESTRUTURA DE DADOS/VOZ E SDAI
CENTRO DE CONVIVENCIA 2

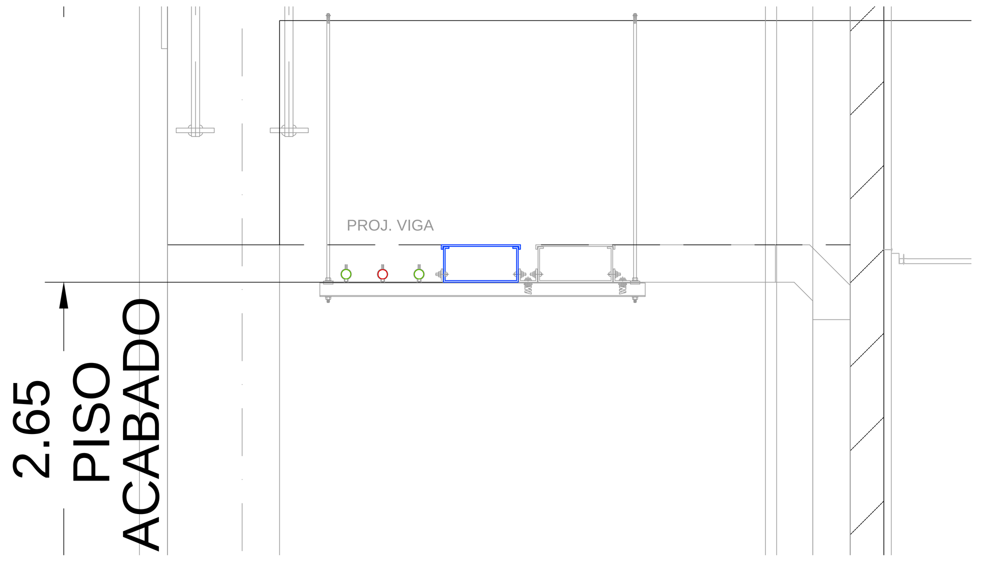

INFRAESTRUTURA DE DADOS/VOZ E SDAI
1ºPAVIMENTO - HANGAR

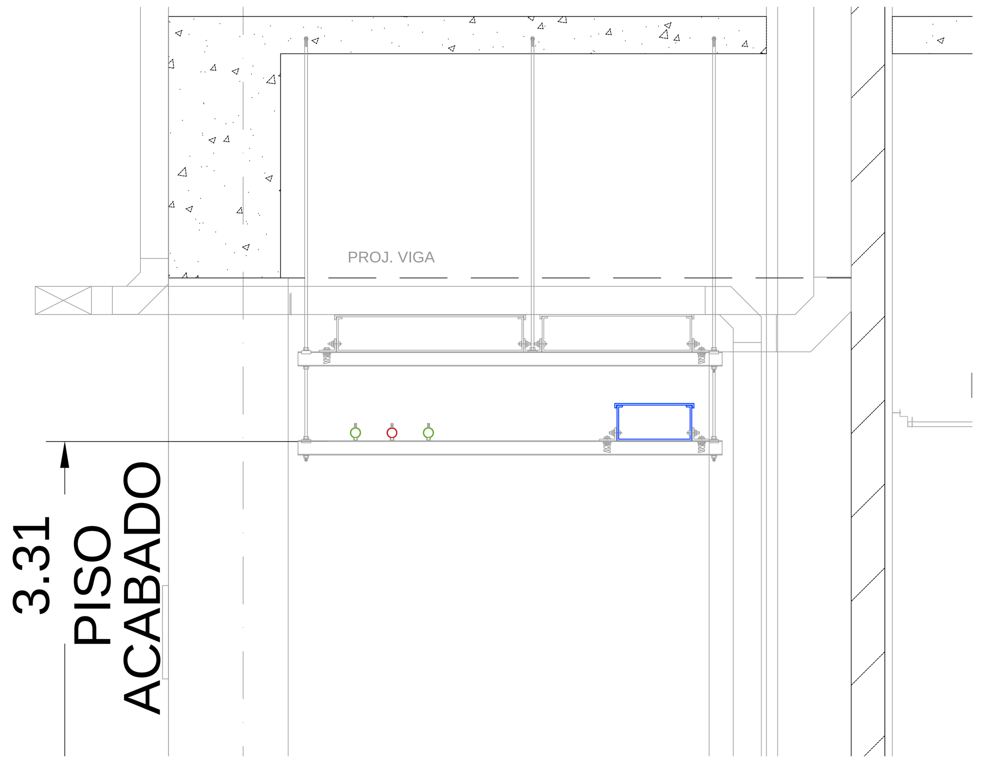

INFRAESTRUTURA DE DADOS/VOZ E SDAI
TÉRREO - HANGAR

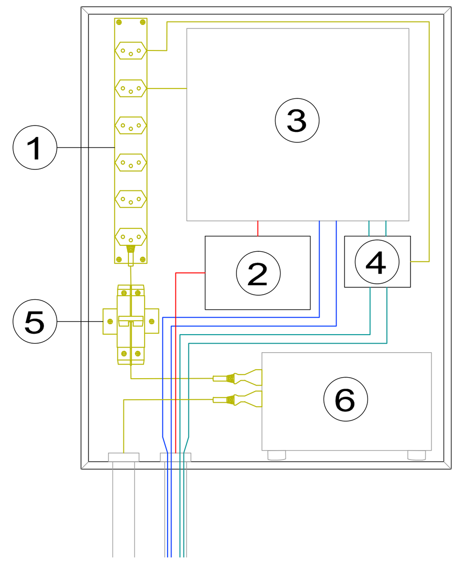

1. RÉGUA PARA 06 TOMADAS
2. DIO
3. SWITCH CAT. 6
4. FONTE POE
5. DISJUNTOR 21A
6. NO-BREAK 1KVA

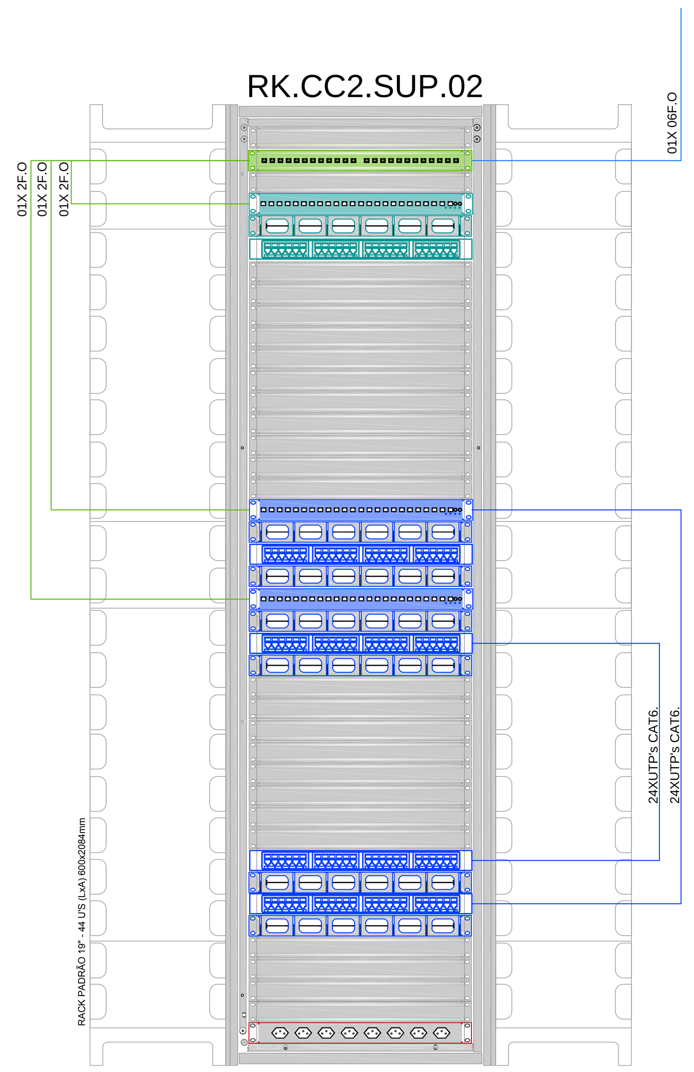

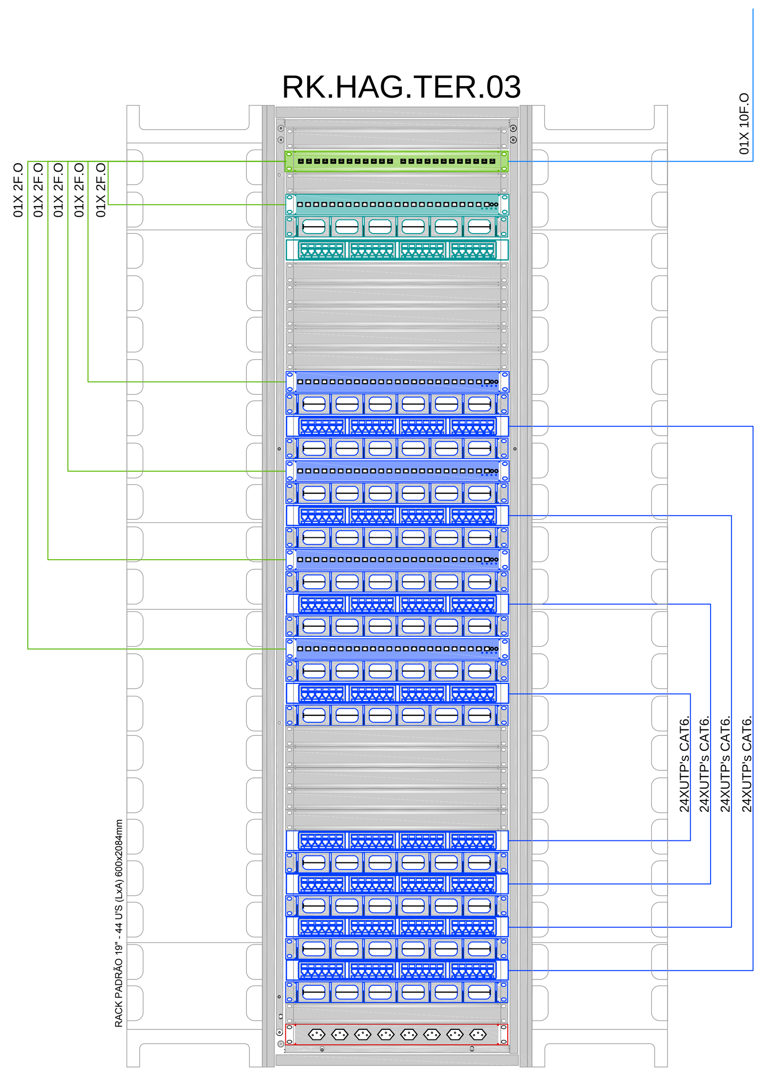

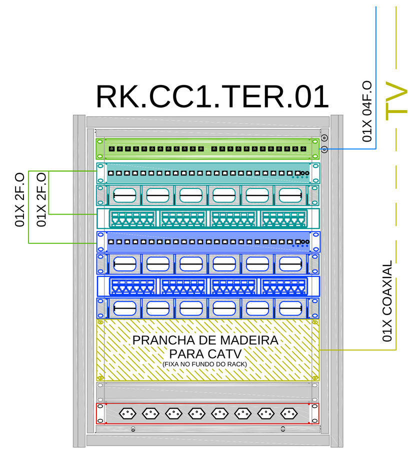

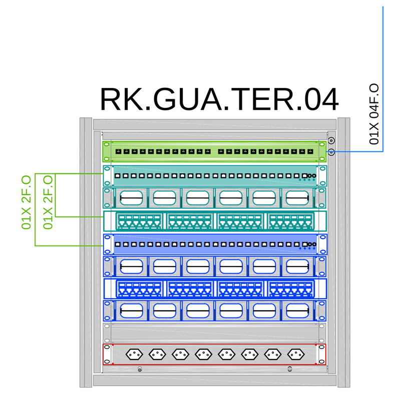

N.º	MODIFICACÕES				
3	TROCA DE BASE	PAULO FACCIO	28/04/17		
1	EMISSÃO INICIAL	PAULO FACCIO	09/12/2016		
		APROVAÇÃO	DATA	APROVAÇÃO	DATA
		AUTOR DO PROJETO		UFABC	

ma2 PROJETO & GERENCIAMENTO
RUA MACHADO DE ASSIS, 544 – VILA MARIANA – SÃO PAULO – SP
CEP: 04106-001 – FONE: (11) 5579-0660
E-MAIL: MA2@MA2.COM.BR – SITE: WWW.MA2.COM.BR

RESPONSÁVEL TÉCNICO: CELSO APARECIDO SOUZA — CREA: 5061263510-SP — Nº PROJETO:
PROJETISTA: GLAUCO NICODEMUS DA SILVA — CREA: –
ASSINATURA:
CREA: 5061263510-SP — DATA: –

FACCIO ARQUITETURA
RUA MONTE APRAZÍVEL, 185 – VILA NOVA CONCEIÇÃO – SÃO PAULO – SP
CEP: 04513-030 – FONE: (11) 3045-7500
E-MAIL: PAULO@FACCIOARQUITETURA.COM.BR – SITE: WWW.FACCIOARQUITETURA.COM.BR

RESPONSÁVEL TÉCNICO: PAULO FACCIO NETO — CAU: A815330 — Nº PROJETO:
PROJETISTA: DANIEL FAUSTO DE MENEZES — CAU: A50903-5
ASSINATURA:
CAU: 17338-0 — DATA: –

Universidade Federal do ABC
CÂMPUS SÃO BERNARDO DO CAMPO
UFABC

ETAPA – ÁREA TÉCNICA: PROJETO EXECUTIVO — PE-TCO
CONTEÚDO: SISTEMA DE CABEAMENTO ESTRUTURADO E CFTV — FOLHA: 004 / 005
LOCALIZAÇÃO – IDENTIFICAÇÃO: DETALHE DE TIPICOS
ARQUIVO ELETRÔNICO: CSB-PE-ELE-DET-TCO-104-04-R01 — REVISÃO DA FOLHA: R01 — ESCALA: 1:50 — DATA: 08/05/17

A0 EXT3 : 1695x841mm

CSB-PE-ELE-DET-TCO-104-04-R01.DWG